Сенсорный радиочастотный пульт ДУ

SR-2828 Black

(диммер 1 зона)

1. Основные сведения

1.1. Радиочастотный сенсорный пульт дистанционного управления SR-2828 предназначен для управления одноцветными светодиодными лентами или другими светодиодными источниками света.

1.2. Совместим с диммерами серии SR-2501Nx.

1.3. Позволяет дистанционно включать, выключать и изменять яркость свечения светодиодных источников света.

1.4. Возможность одновременного управления диммерами от дистанционных пультов и настенных панелей.

1.5. Удобное и точное управление благодаря чувствительным сенсорам.

1.6. Стильный и современный дизайн, корпус из практичного, приятного на ощупь пластика Soft Touch.

2. Основные технические данные

Частота передачи радиосигнала	868 МГц
Источник питания	2 батареи CR2025
Количество привязываемых контроллеров	Не ограничено
Исполнение	IP20
Рабочая температура	0…+40 °C
Размер	140×34×8 мм

3. Совместимые диммеры

Модель	Входное напряжение	Выходной ток	Выходная мощность	Тип выхода
SR-2501N	12-36В	4x5A	4x(60-180)Вт	Источник напряжения
SR-2501NS	12-36В	1x8A	1x(96-288)Вт	Источник напряжения
SR-2501EA	12-36В	4x8A	4x(96-288)Вт	Источник напряжения

Список совместимых устройств постоянно пополняется. Информацию о новых устройствах можно получить на сайте.

4. Последовательность подключения оборудования

4.1. Внимательно прочтите инструкции ко всему оборудованию и следуйте всем требованиям и рекомендациям.

4.2. Отключите электропитание.

4.3. Закрепите оборудование в месте установки.

4.4. Подключите светодиодную ленту или другой светодиодный источник света к выходу диммеров, соблюдая полярность.

4.5. Подключите блок питания к соответствующим входам диммеров, соблюдая полярность.

4.6. Убедитесь, что схема собрана правильно, везде соблюдена полярность подключения, и провода нигде не замыкаются.

4.7. Включите питание.

4.8. Выполните привязку пульта и проверьте работу системы.

5. Схема соединения оборудования

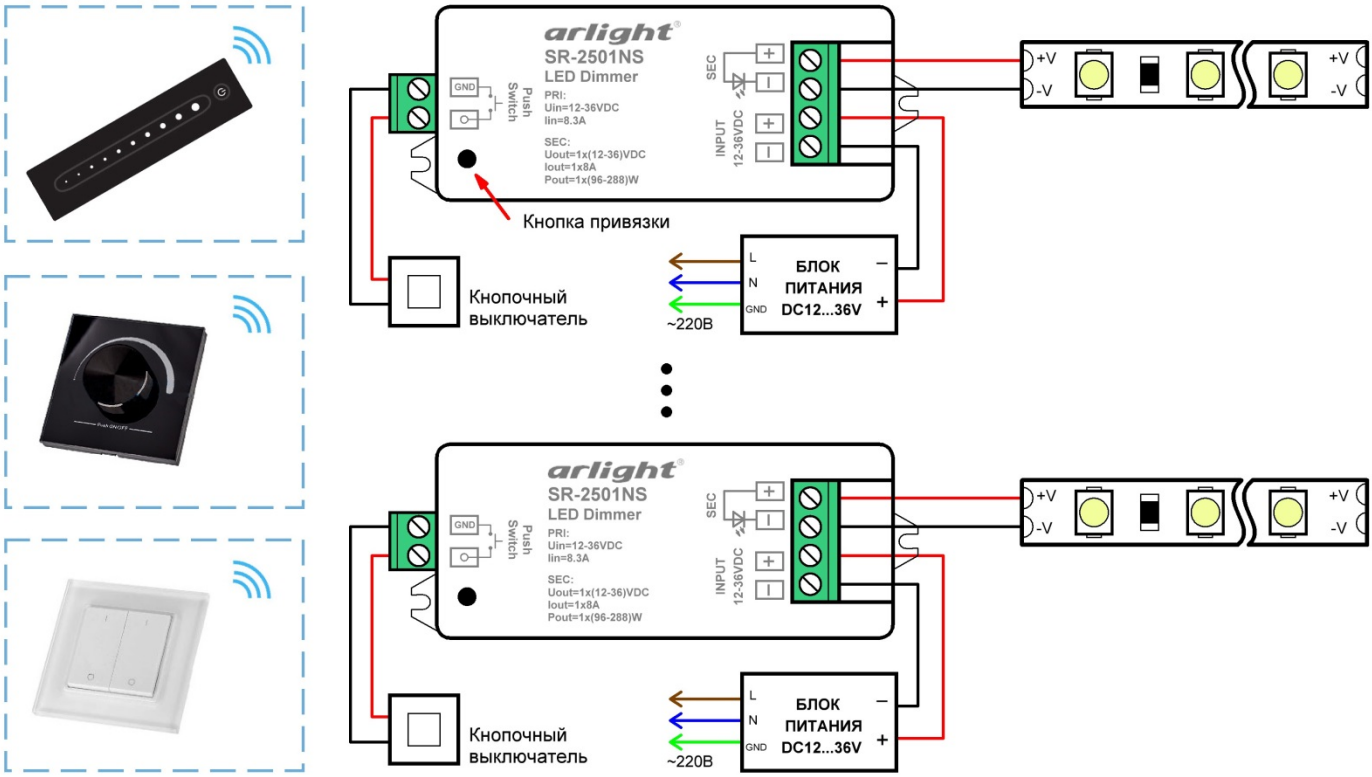

6. Привязка пульта ДУ к диммерам

6.1. Перед использованием пульта необходимо выполнить его привязку к диммеру или нескольким диммерам. Для этого:

- Удалите защитную пленку из отсека элементов питания пульта.
- Включите питание диммера и пульт.
- Нажмите и отпустите кнопку привязки на контроллере.
- Проведите пальцем по сенсорной шкале выбора яркости.
- Подключенная к контроллеру светодиодная лента мигнет, что будет означать успешную привязку.
- Проверьте управление лентой.

Привязка пульта для конкретной модели диммера может иметь особенности. Смотрите инструкцию к используемому диммеру.

6.2. Для очистки памяти диммера и отмены всех предыдущих привязок, нажмите и удерживайте более 5 секунд кнопку привязки на диммере. Мигание подключенной ленты подтверждает сброс привязок.

6.3. Для использования остальных диммеров, проделайте операцию привязки для каждого из них.

6.4. К каждой зоне управления можно привязать неограниченное количество диммеров. Управляться все диммеры, привязанные к одной зоне, будут одновременно. Все они должны находиться в радиусе действия радиопульта.

6.5. К одному диммеру может быть привязано до 8 пультов ДУ или панелей управления. Такая привязка позволяет управлять светом из нескольких точек, например, с дистанционного пульта и с двух панелей, расположенных в разных местах. Один из примеров такого использования - аналог проходного выключателя, не требующий использования дополнительных проводов.

7. Управление

Для включения или выключения света прикоснитесь к соответствующей кнопке.

Для изменения яркости проведите по сенсорной шкале.

8. Обязательные требования и рекомендации

8.1. Соблюдайте полярность при подключении оборудования.

8.2. Устанавливайте оборудование в хорошо проветриваемом месте. Не устанавливайте устройство в закрытые места, например, книжную полку или подобные. Не допускается установка вблизи нагревательных приборов. Температура устройств во время работы не должна превышать +50°С. Не допускайте воздействия прямых солнечных лучей.

8.3. Обеспечьте доступ к оборудованию для его последующего обслуживания.

8.4. Для питания устройств используйте источник напряжения с выпрямленным стабилизированным выходным напряжением. Убедитесь, что напряжение и мощность блока соответствуют требованиям питания оборудования и подключаемой ленты.

8.5. Перед включением убедитесь, что схема собрана правильно, провода в разъемах закреплены надежно, замыкания отсутствуют.

8.6. Никогда не подключайте провода при включенном питании.

8.7. Не используйте изделия в помещениях с повышенной влажностью, а также в помещениях с повышенным содержанием химически активных веществ. Не допускайте попадание воды на корпус устройства.